DT4 : Arduino UNO Pinout Diagram

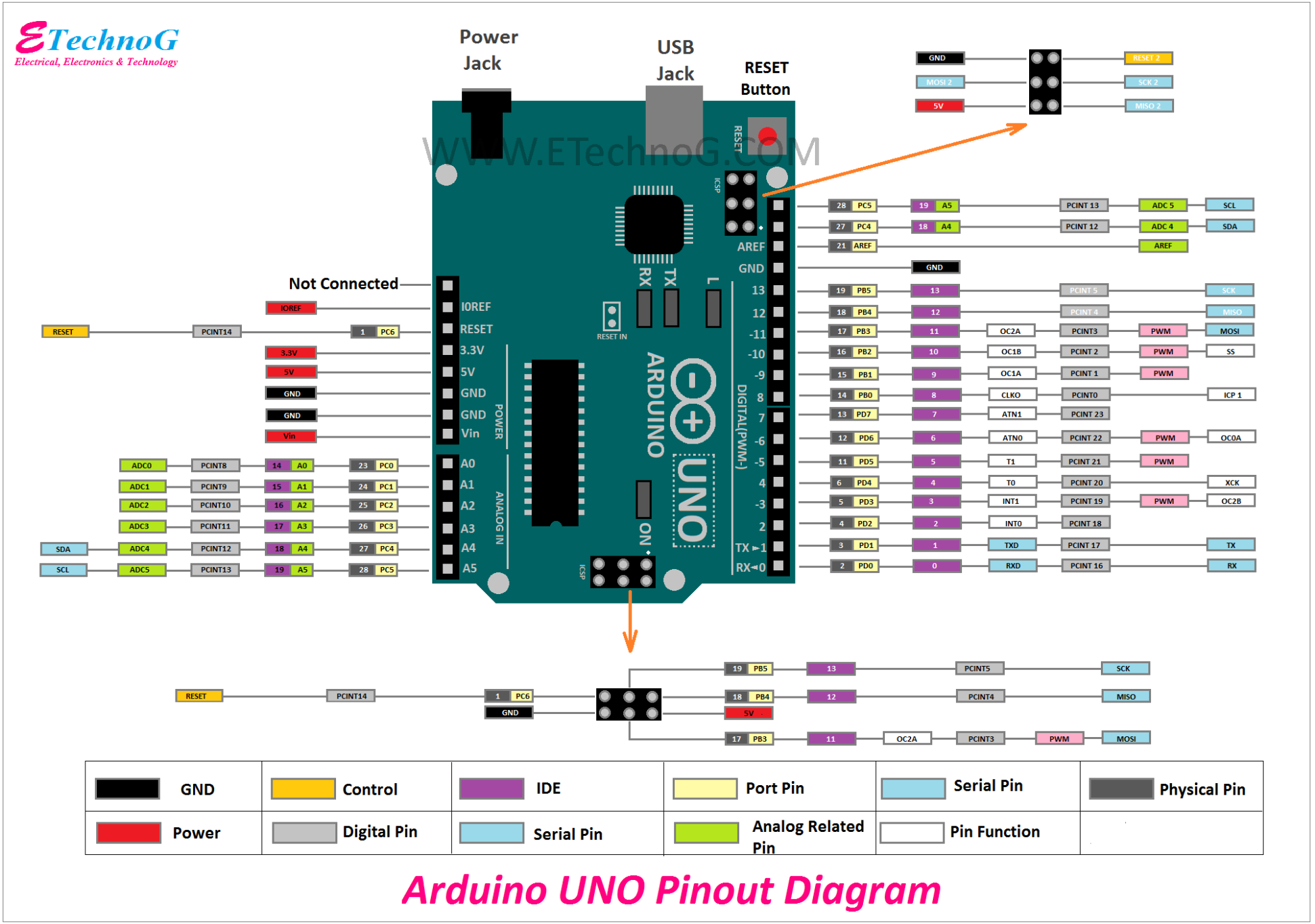

Arduino UNO Pinout Diagram